Grundriss

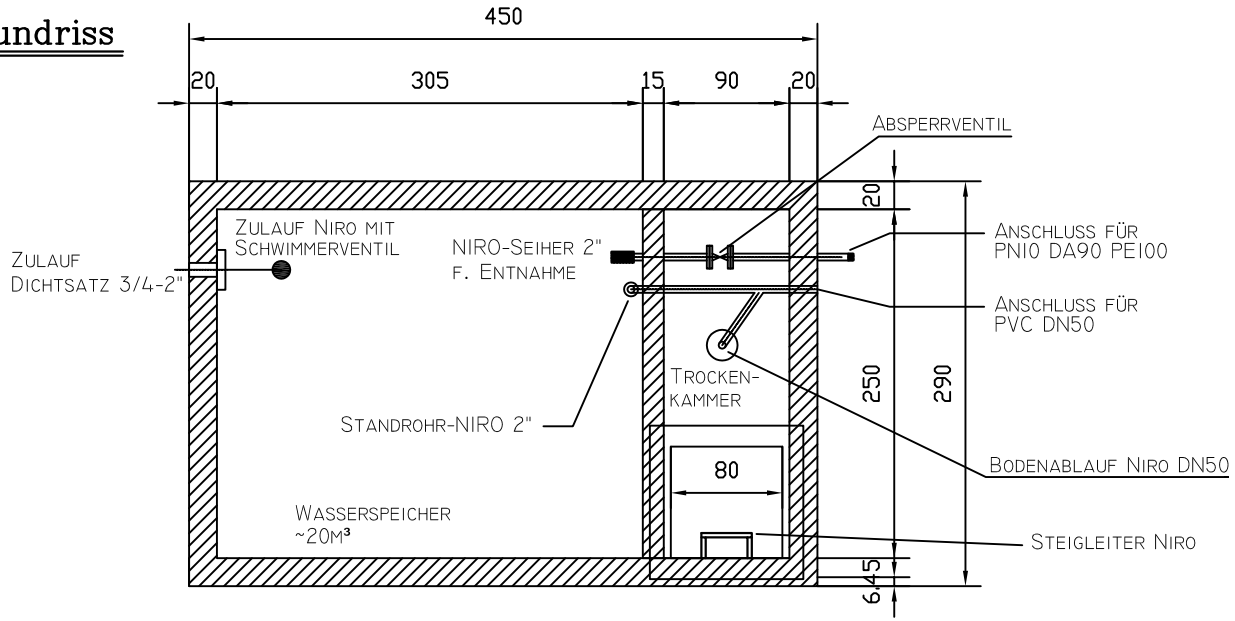

Schnitt 1

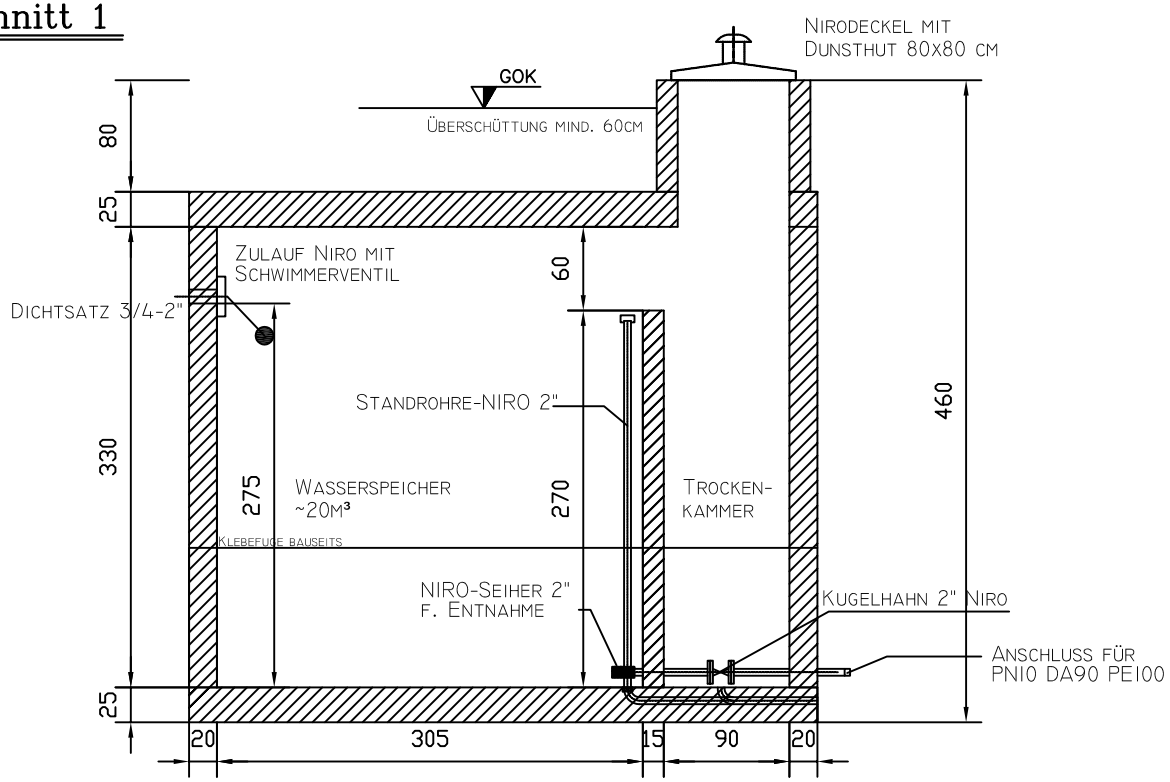

Technische Daten:

Betongüte:	C 35/45 XA2T
größtes Stkgew.	16,0 to
Gesamtgewicht:	43,4 to

C.Bergmann
Umweltsysteme

A-4050 Traun, Bergmannplatz 1
Telefon: 0732/3733
Telefax: 0732/3733-1226

Der Inhalt dieser Zeichnung ist geistiges Eigentum der Firma C.BERGMANN. Die Weitergabe an Dritte oder unbefugte Personen ist untersagt.

gezeichnet	Reisinger				AutoCAD
Datum	06.10.08				
geprüft					
Rev.	Datum	Name	Rev.	Datum	Name

Projekt:

Benennung: Trinkwasserspeicher

Maßstab:

Zeichnungsnummer:

Blatt 1 von 1